DE

OT54001

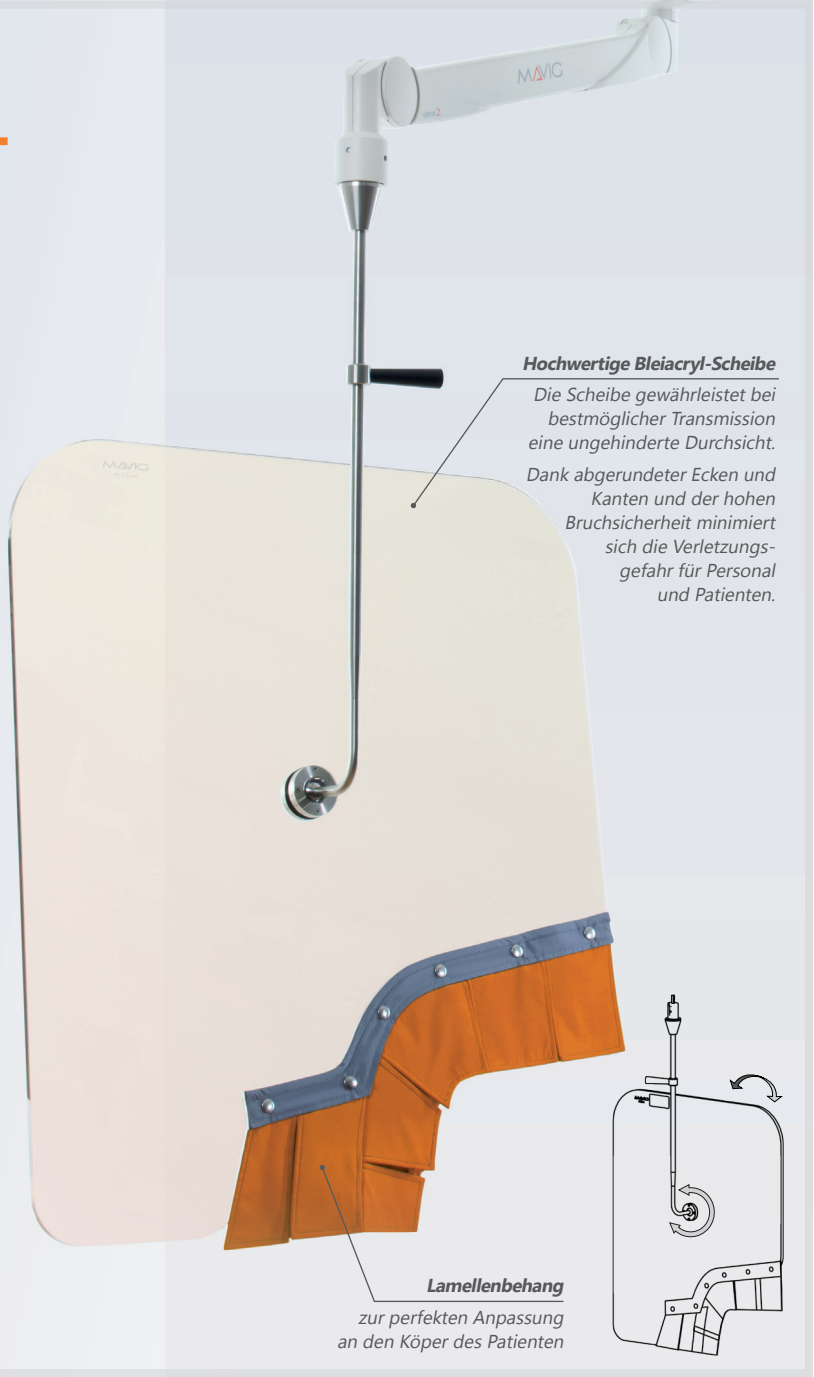

STEA-OT4 (Zubehör) — *Sterile Einwegabdeckung für die komplette Scheibe*

Artikelnumern: OT54001 Strahlenschutz-Scheibe* mit Portegra2 Tragarm (Länge des Auslegerarms 75 cm)

**inklusive einer Box mit 50 sterilen Einwegabdeckungen (STEA-OT4)*

IEC 60601-1

Made in Germany

OT54001 – Strahlenschutz-Scheibe

Strahlenschutz-Scheibe für femoralen und radialen Zugang bei Koronar-Angiographien und -Interventionen

Durch das spezielle Design der Scheibe und die hohe Beweglichkeit des Lamellenbehangs, passt sich dieser perfekt an die Patientenkörper an, ohne dass dabei Lücken zwischen den einzelnen Lamellen entstehen. Die Streustrahlenbelastung am Untersucherstandort wird dadurch um ein Vielfaches reduziert. Der zweite zusätzliche Patientenformausschnitt der Scheibe gewährleistet in Kombination mit dem Behang optimalen Strahlenschutz bei femoralem, aber auch bei radialem Zugang.

Die größeren Abmaße der Scheibe verbessern die Schutzzone. So sind nun der sensible Kopfbereich sowie die Augenlinsen von großen Untersuchern geschützt und der Bewegungsspielraum des medizinischen Personals erweitert.

- **Bleiacryl-Scheibe** — HxB: 90 x 78 cm; Gewicht: 15,0 kg (inkl. Lamellenbehang)
- **Bleigleichwert** — Pb 0,50 mm (Scheibe, Lamellenbehang)
- **OT54001** — Ausleger- / Federarm; Längen: 75 cm / 91 cm; Farbe: RAL 9002
- **Ersatzteile** — E-OT54B01 : Scheibe mit Verbindungselement; ST-OT54B015AM : Lamellenbehang

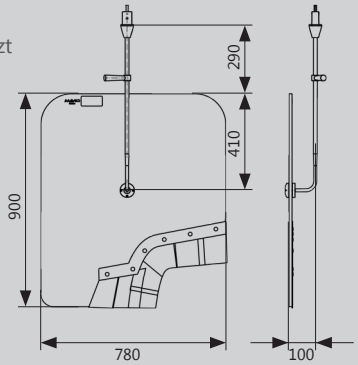

MAVIG GmbH
Strahlenschutz und medizintechnische Trägersysteme

Stahlgruberring 5
81829 München
Deutschland

PO Box 82 03 62
81803 München
Deutschland

Telefon +49 (0) 89 / 420 96 - 0
Fax +49 (0) 89 / 420 96 - 200
e-Mail info@mavig.com

© 2018 – MAVIG GmbH – Änderungen vorbehalten.

Rev.: DS_OT54001_deu_0118-1

www.mavig.com