DE

# OT94001

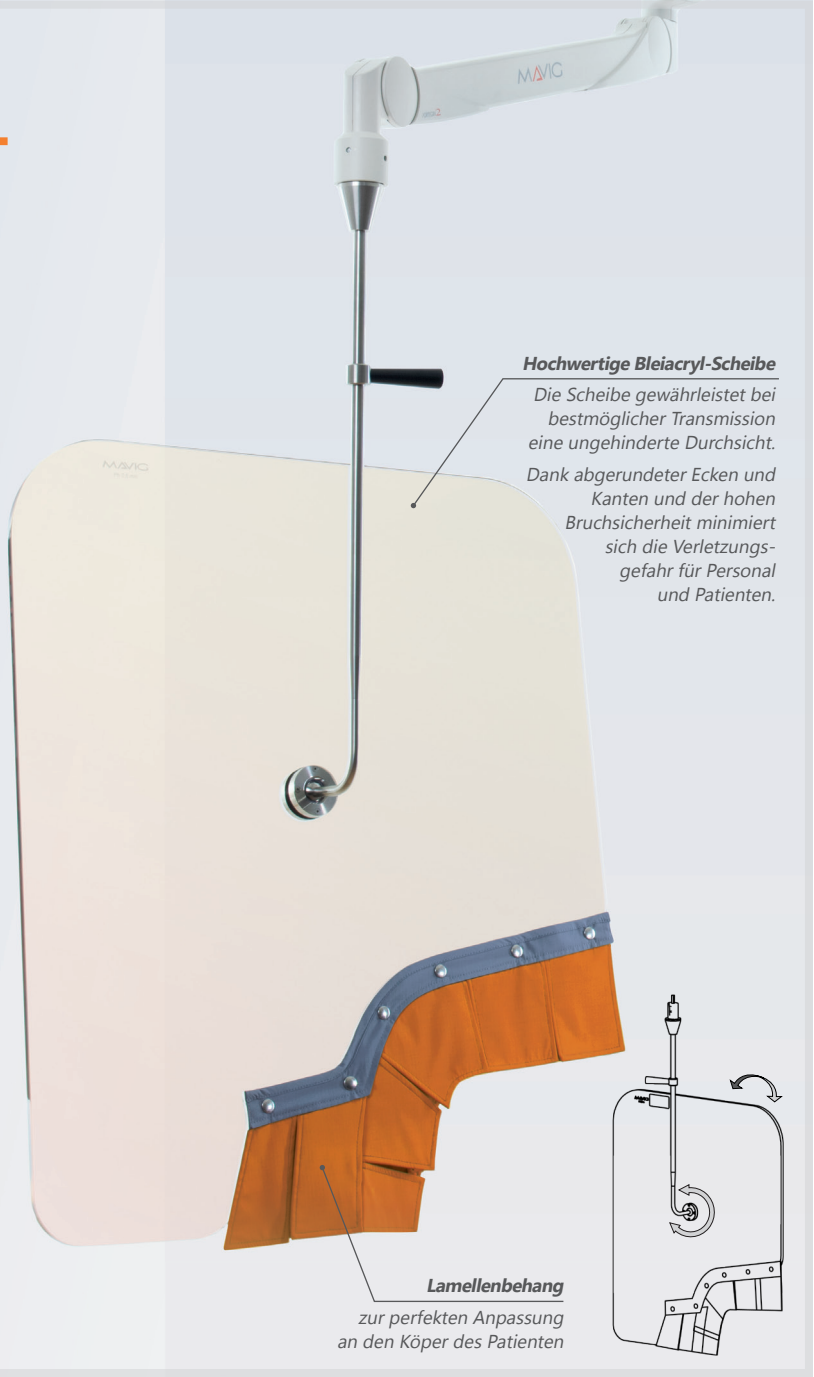

**STEA-OT4** (Zubehör) — *Sterile Einwegabdeckung für die komplette Scheibe*

**Artikelnumern: OT94001** Strahlenschutz-Scheibe* mit Portegra2 Tragarm (Länge des Auslegerarms 95 cm)

**inklusive einer Box mit 50 sterilen Einwegabdeckungen (STEA-OT4)*

IEC 60601-1

*Made in Germany*

## OT94001 – Strahlenschutz-Scheibe

**Strahlenschutz-Scheibe für femoralen und radialen Zugang bei Koronar-Angiographien und -Interventionen**

Durch das spezielle Design der Scheibe und die hohe Beweglichkeit des Lamellenbehangs, passt sich dieser perfekt an die Patientenkörper an, ohne dass dabei Lücken zwischen den einzelnen Lamellen entstehen. Die Streustrahlenbelastung am Untersucherstandort wird dadurch um ein Vielfaches reduziert. Der zweite zusätzliche Patientenformausschnitt der Scheibe gewährleistet in Kombination mit dem Behang optimalen Strahlenschutz bei femoralem, aber auch bei radialem Zugang.

Die größeren Abmaße der Scheibe verbessern die Schutzzone. So sind nun der sensible Kopfbereich sowie die Augenlinsen von großen Untersuchern geschützt und der Bewegungsspielraum des medizinischen Personals erweitert.

- **Bleiacryl-Scheibe** — HxB: 90 x 78 cm; Gewicht: 15,0 kg (inkl. Lamellenbehang)
- **Bleigleichwert** — Pb 0,50 mm (Scheibe, Lamellenbehang)
- **OT94001** — Ausleger- / Federarm; Längen: 95 cm / 91 cm; Farbe: RAL 9002
- **Ersatzteile** — E-OT54B01 : Scheibe mit Verbindungselement; ST-OT54B015AM : Lamellenbehang

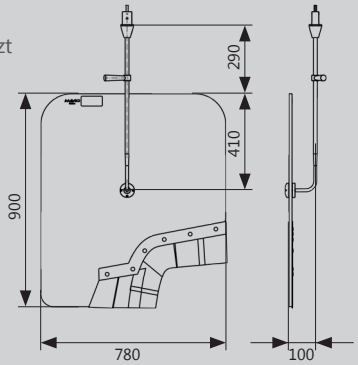



**MAVIG GmbH**
Strahlenschutz und medizintechnische Trägersysteme

Stahlgruberring 5
81829 München
Deutschland

PO Box 82 03 62
81803 München
Deutschland

Telefon +49 (0) 89 / 420 96 - 0
Fax +49 (0) 89 / 420 96 - 200
e-Mail info@mavig.com


© 2018 – MAVIG GmbH – Änderungen vorbehalten.



www.mavig.com